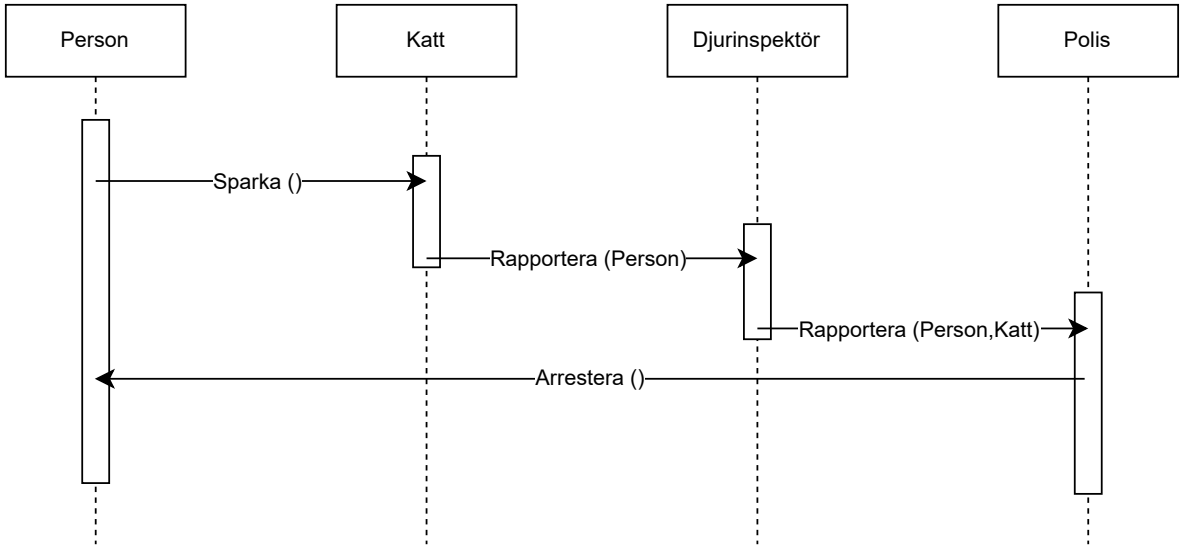
Person
Katt
Djurinspektör
Polis
Sparka ()
Rapportera (Person)
Rapportera (Person,Katt)
Arrestera ()

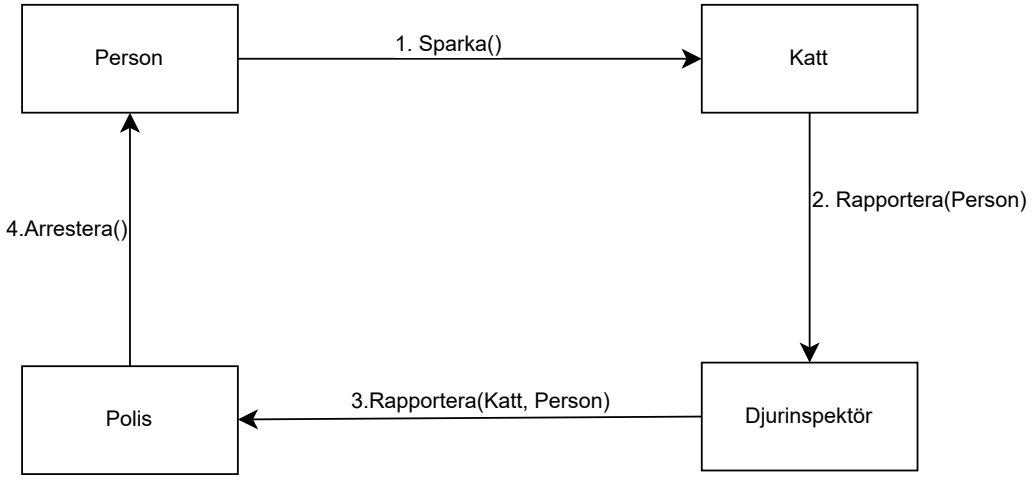
Person
1. Sparka()
Katt
2. Rapportera(Person)
Djurinspektör
3.Rapportera(Katt, Person)
Polis
4.Arrestera()

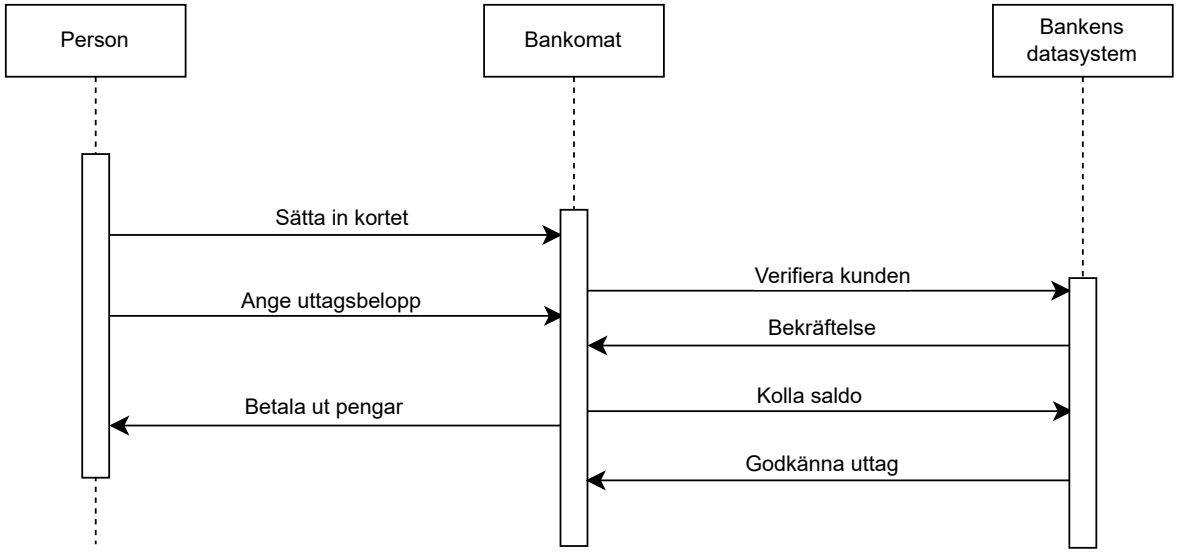
Person
Bankomat
Bankens datasystem
Sätta in kortet
Ange uttagsbelopp
Verifiera kunden
Bekräftelse
Kolla saldo
Godkänna uttag
Betala ut pengar

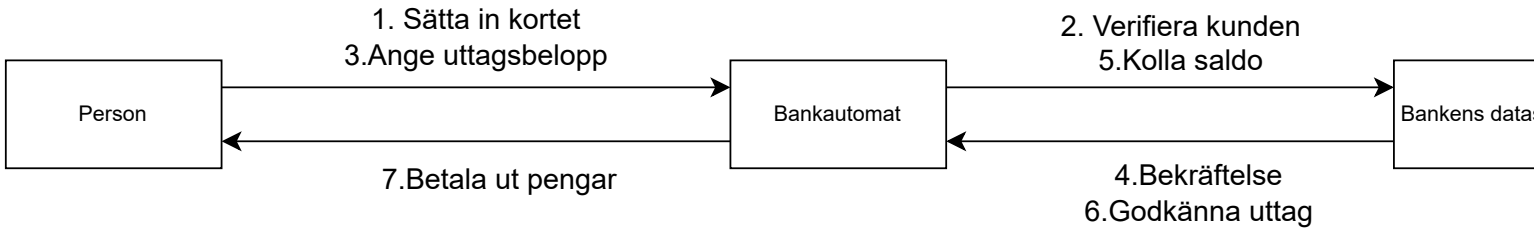
1. Sätta in kortet
3.Ange uttagsbelopp
2. Verifiera kunden
5.Kolla saldo
Person
Bankautomat
Bankens data
7.Betala ut pengar
4.Bekräftelse
6.Godkänna uttag

system